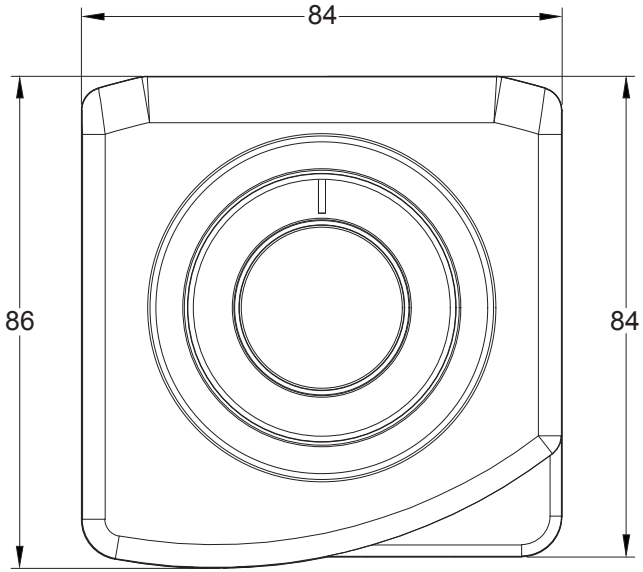

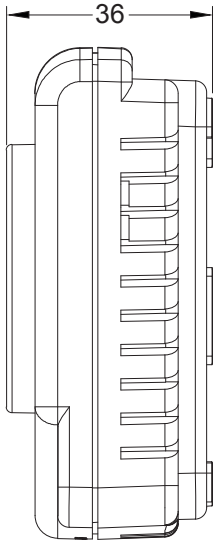

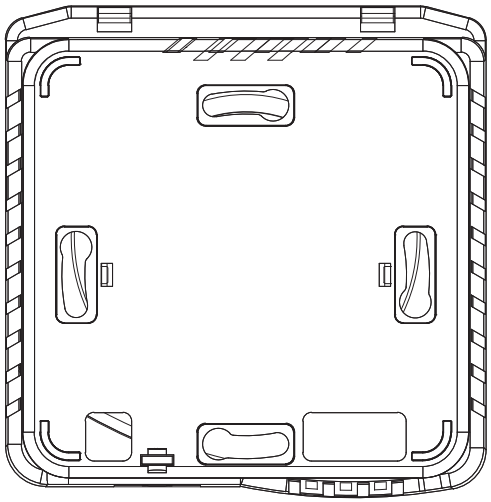

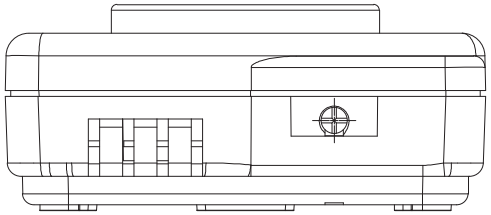

20220922_CM2_2DD_PK